BL-420TCB/BL-480TCB 说明书

一、简介：

BL-420TCB BL-480TCB 是一款集高清晰度彩色摄像机、万向变速云台和多功能解码器于一体的专业级高科技监控产品，内置高性能定焦镜头，使图像更加清晰、锐利，360 ° 无限旋转可全方位监控现场。同时还具有日夜彩色黑白转换、内置多协议解码器、带 32 个预置点、数据断电记忆、自动增益、背光补偿等功能。

此系列产品特别适合于室内办公室、酒店大厅、办证大厅等场所。

二、产品特点：

1．采用 1/3″ SONY CCD 高灵敏度图像传感器。
2．采用世界最先进的 BELL DSP 数字信号处理技术。
3．内装定焦镜头的高分辨率彩色摄像机（规格可选）。
4．自动光圈、快门速度控制。
5．带 2 倍电子放大控制。
6．内置解码器，集成多种协议，可直接根据系统需要设定通讯协议及通信波特率。
7．带 32 个预置位，数据断电记忆。
8．具有设置巡视轨迹，以及调用巡视轨迹功能。
9．使用 ABS 高强度注塑外壳，透光度强、不老化。

三、产品实物图：

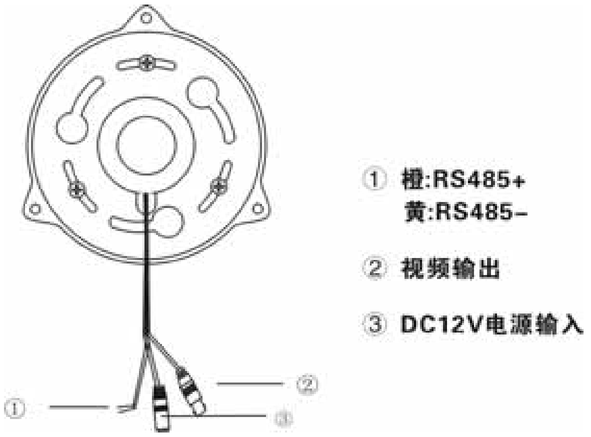

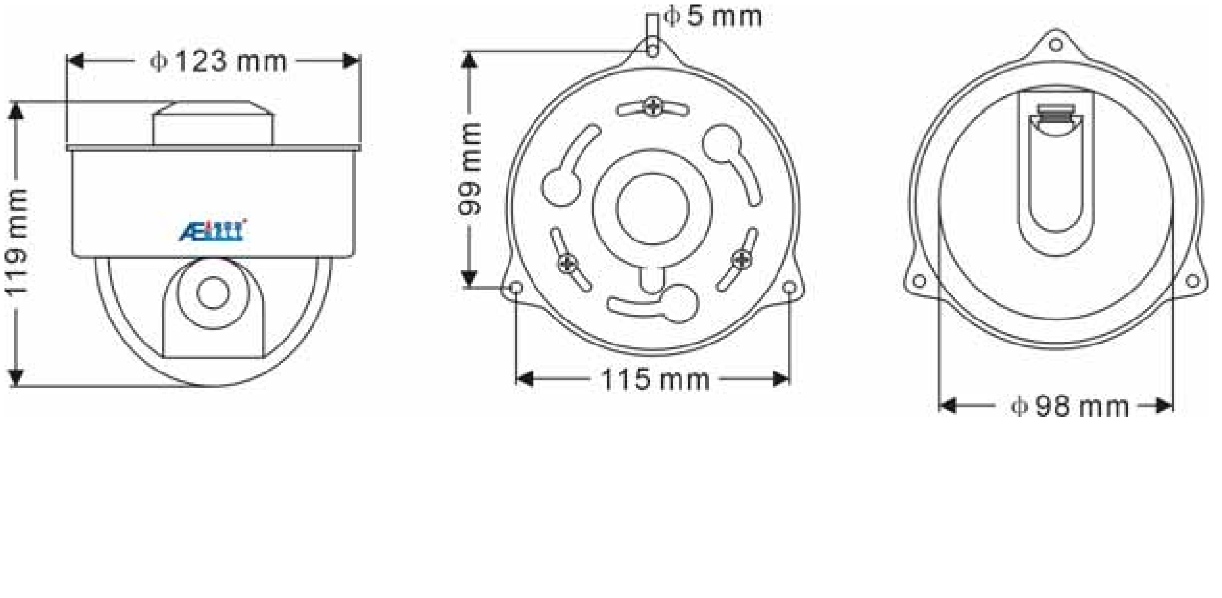

四、技术参数：

型号	BL-420TCB
电源	DC12V(可定制 AC24V/ AC220)
有效像素	542（H）X 582（V）
水平清晰度	Color480TVL,B/W600TVL
最低照度	Color0.1LuxF1.2,B/W0.001LuxF1.2
扫描方式	Interlace2:1
视频输出	1Vp-p/75¦ΩBNC
白平衡	自动控制跟踪白平衡(AUTO)
信噪比	≥50Db
电子快门	NTSC:1/60s-1/100,000s;PAL:1/50s-1/100,000s
r 特性	r=0.45
镜头	内置镜头 8mm 固定镜头
增益控制	自动增益(AUTO)
背光补偿	自动(AUTO)
工作环境	-10℃-50℃(14°F-122°F)

型号	BL-480TCB
电源	DC12V(可定制 AC24/AC220V)
有效像素	752（H）X 582（V）
水平清晰度	Color540TVL,B/W600TVL
最低照度	Color0.1LuxF1.2,B/W0.001LuxF1.2
扫描方式	Interlace2:1
视频输出	1Vp-p/75¦ΩBNC
白平衡	自动控制跟踪白平衡(AUTO)
信噪比	≥50Db
电子快门	NTSC:1/60s-1/100,000s;PAL:1/50s-1/100,000s
r 特性	r=0.45
镜头	内置镜头 8mm 固定镜头
增益控制	自动增益(AUTO)
背光补偿	自动(AUTO)
工作环境	-10℃-50℃(14°F-122°F)